〔男子個人戦〕

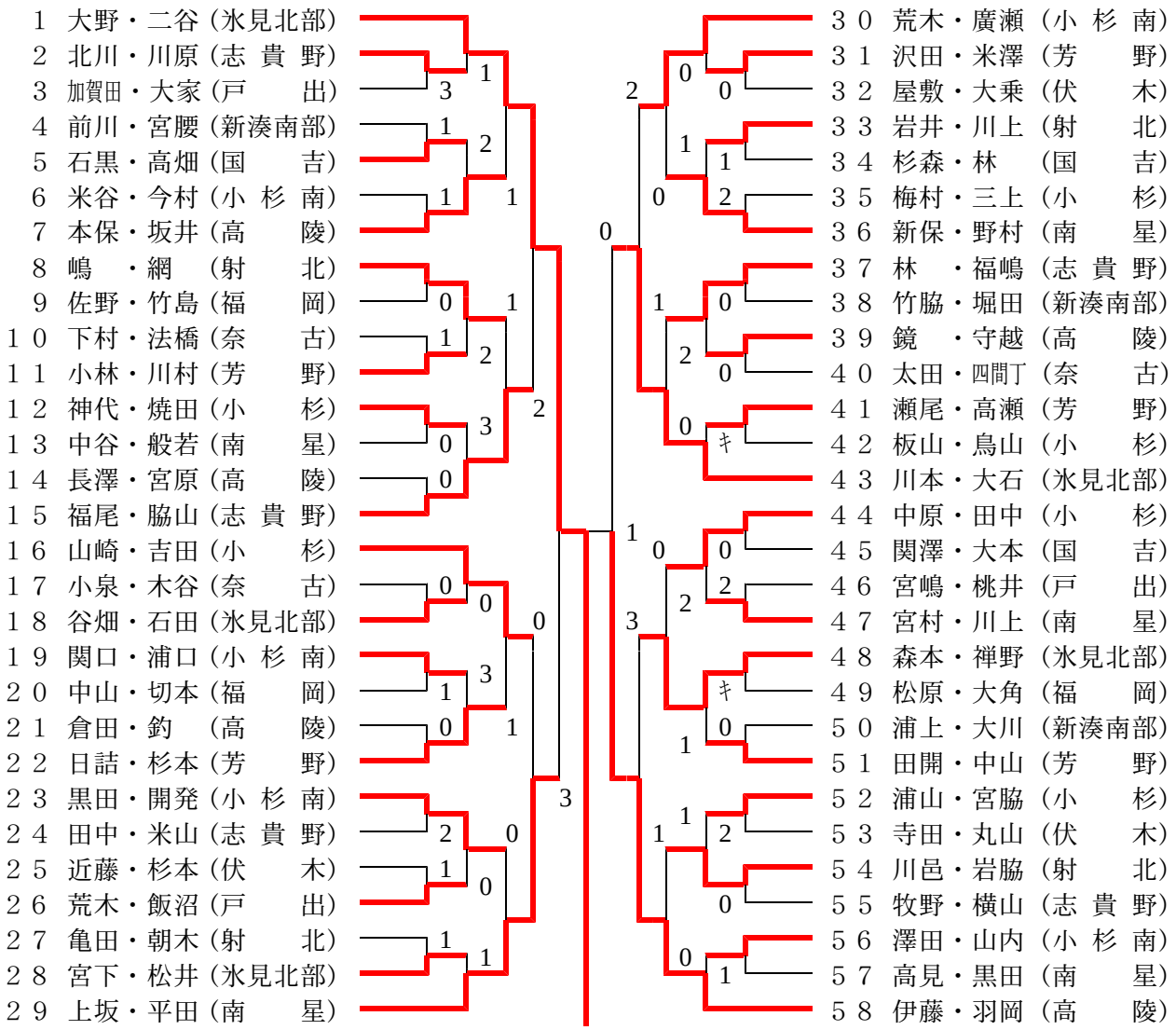
１　大野・二谷（氷見北部）
２　北川・川原（志　貴　野）
３　加賀田・大家（戸　　出）
４　前川・宮腰（新湊南部）
５　石黒・高畑（国　　吉）
６　米谷・今村（小　杉　南）
７　本保・坂井（高　　陵）
８　嶋　・網　（射　　北）
９　佐野・竹島（福　　岡）
１０　下村・法橋（奈　　古）
１１　小林・川村（芳　　野）
１２　神代・焼田（小　　杉）
１３　中谷・般若（南　　星）
１４　長澤・宮原（高　　陵）
１５　福尾・脇山（志　貴　野）
１６　山崎・吉田（小　　杉）
１７　小泉・木谷（奈　　古）
１８　谷畑・石田（氷見北部）
１９　関口・浦口（小　杉　南）
２０　中山・切本（福　　岡）
２１　倉田・釣　（高　　陵）
２２　日詰・杉本（芳　　野）
２３　黒田・開発（小　杉　南）
２４　田中・米山（志　貴　野）
２５　近藤・杉本（伏　　木）
２６　荒木・飯沼（戸　　出）
２７　亀田・朝木（射　　北）
２８　宮下・松井（氷見北部）
２９　上坂・平田（南　　星）
３０　荒木・廣瀬（小　杉　南）
３１　沢田・米澤（芳　　野）
３２　屋敷・大乗（伏　　木）
３３　岩井・川上（射　　北）
３４　杉森・林　（国　　吉）
３５　梅村・三上（小　　杉）
３６　新保・野村（南　　星）
３７　林　・福嶋（志　貴　野）
３８　竹脇・堀田（新湊南部）
３９　鏡　・守越（高　　陵）
４０　太田・四間丁（奈　　古）
４１　瀬尾・高瀬（芳　　野）
４２　板山・鳥山（小　　杉）
４３　川本・大石（氷見北部）
４４　中原・田中（小　　杉）
４５　関澤・大本（国　　吉）
４６　宮嶋・桃井（戸　　出）
４７　宮村・川上（南　　星）
４８　森本・禅野（氷見北部）
４９　松原・大角（福　　岡）
５０　浦上・大川（新湊南部）
５１　田開・中山（芳　　野）
５２　浦山・宮脇（小　　杉）
５３　寺田・丸山（伏　　木）
５４　川邑・岩脇（射　　北）
５５　牧野・横山（志　貴　野）
５６　澤田・山内（小　杉　南）
５７　高見・黒田（南　　星）
５８　伊藤・羽岡（高　　陵）