〔男子個人戦〕

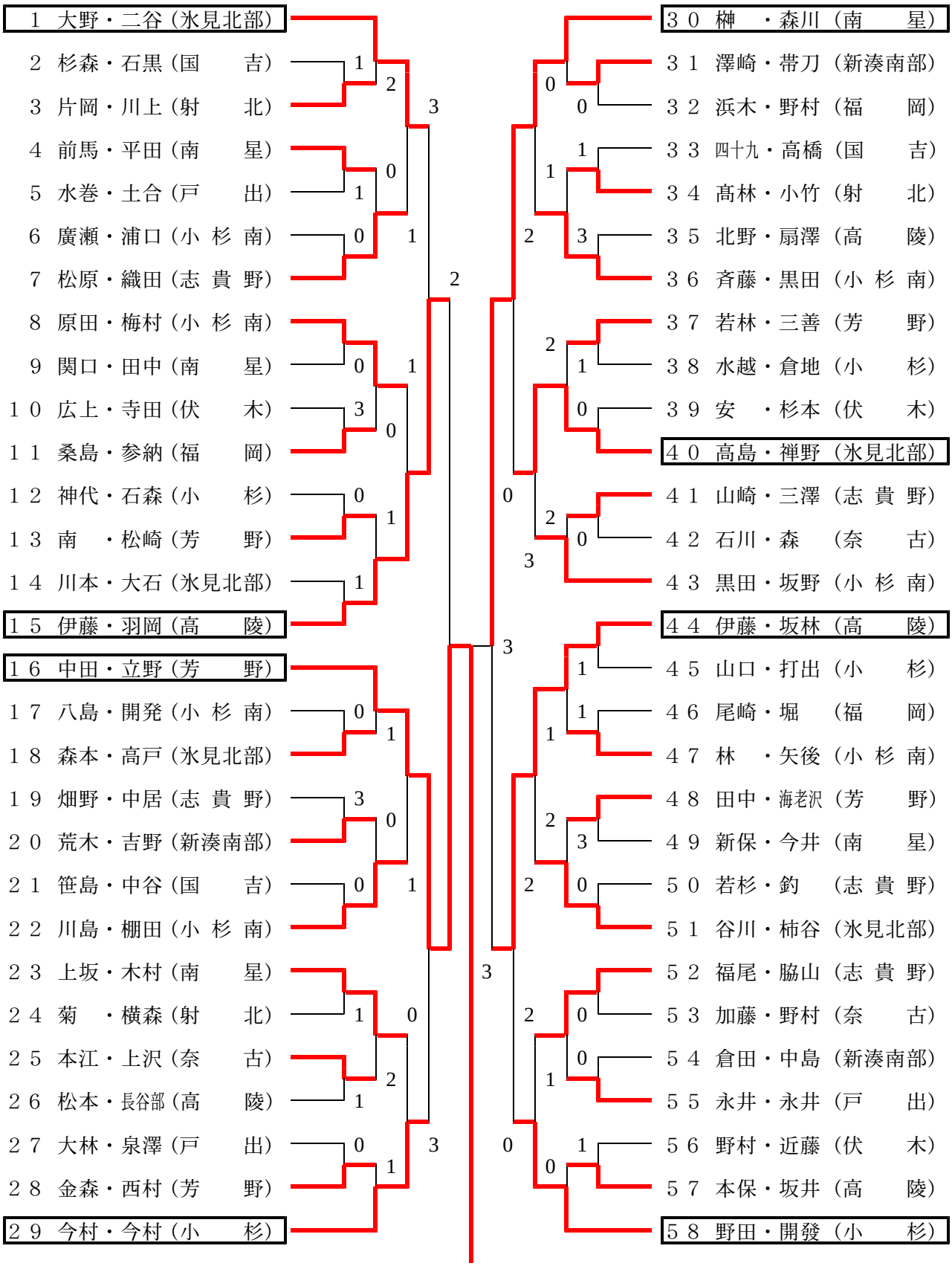
１　大野・二谷（氷見北部）
２　杉森・石黒（国　　吉）
３　片岡・川上（射　　北）
４　前馬・平田（南　　星）
５　水巻・土合（戸　　出）
６　廣瀬・浦口（小 杉 南）
７　松原・織田（志 貴 野）
８　原田・梅村（小 杉 南）
９　関口・田中（南　　星）
１０　広上・寺田（伏　　木）
１１　桑島・参納（福　　岡）
１２　神代・石森（小　　杉）
１３　南　・松崎（芳　　野）
１４　川本・大石（氷見北部）
１５　伊藤・羽岡（高　　陵）
１６　中田・立野（芳　　野）
１７　八島・開発（小 杉 南）
１８　森本・高戸（氷見北部）
１９　畑野・中居（志 貴 野）
２０　荒木・吉野（新湊南部）
２１　笹島・中谷（国　　吉）
２２　川島・棚田（小 杉 南）
２３　上坂・木村（南　　星）
２４　菊　・横森（射　　北）
２５　本江・上沢（奈　　古）
２６　松本・長谷部（高　　陵）
２７　大林・泉澤（戸　　出）
２８　金森・西村（芳　　野）
２９　今村・今村（小　　杉）
３０　榊　・森川（南　　星）
３１　澤崎・帯刀（新湊南部）
３２　浜木・野村（福　　岡）
３３　四十九・高橋（国　　吉）
３４　髙林・小竹（射　　北）
３５　北野・扇澤（高　　陵）
３６　斉藤・黒田（小 杉 南）
３７　若林・三善（芳　　野）
３８　水越・倉地（小　　杉）
３９　安　・杉本（伏　　木）
４０　高島・禅野（氷見北部）
４１　山崎・三澤（志 貴 野）
４２　石川・森　（奈　　古）
４３　黒田・坂野（小 杉 南）
４４　伊藤・坂林（高　　陵）
４５　山口・打出（小　　杉）
４６　尾崎・堀　（福　　岡）
４７　林　・矢後（小 杉 南）
４８　田中・海老沢（芳　　野）
４９　新保・今井（南　　星）
５０　若杉・釣　（志 貴 野）
５１　谷川・柿谷（氷見北部）
５２　福尾・脇山（志 貴 野）
５３　加藤・野村（奈　　古）
５４　倉田・中島（新湊南部）
５５　永井・永井（戸　　出）
５６　野村・近藤（伏　　木）
５７　本保・坂井（高　　陵）
５８　野田・開發（小　　杉）