〈女子個人戦・結果 ①〉

※ □ は前田コートで予選リーグを実施。

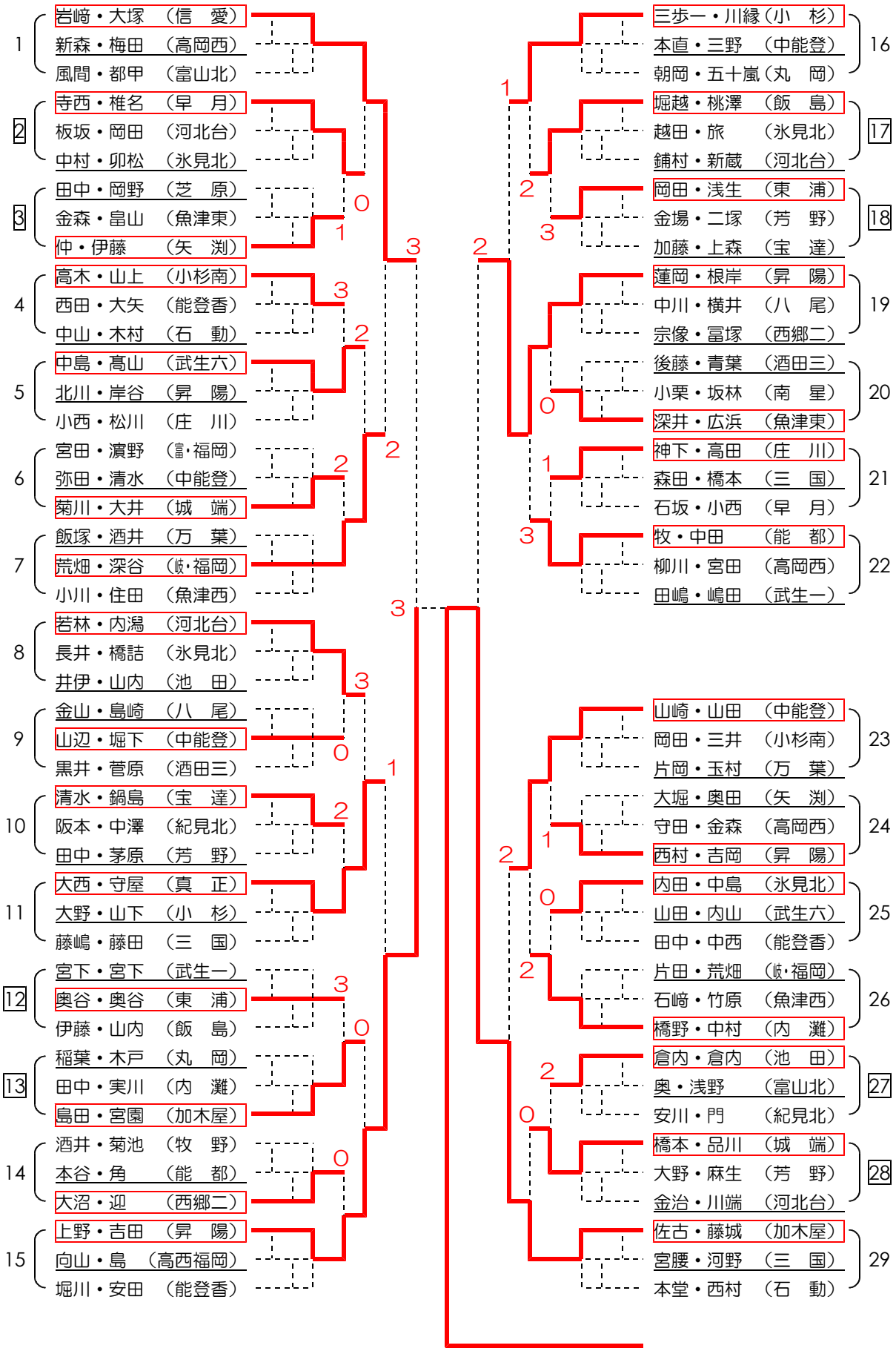

〈女子個人戦・結果 ②〉
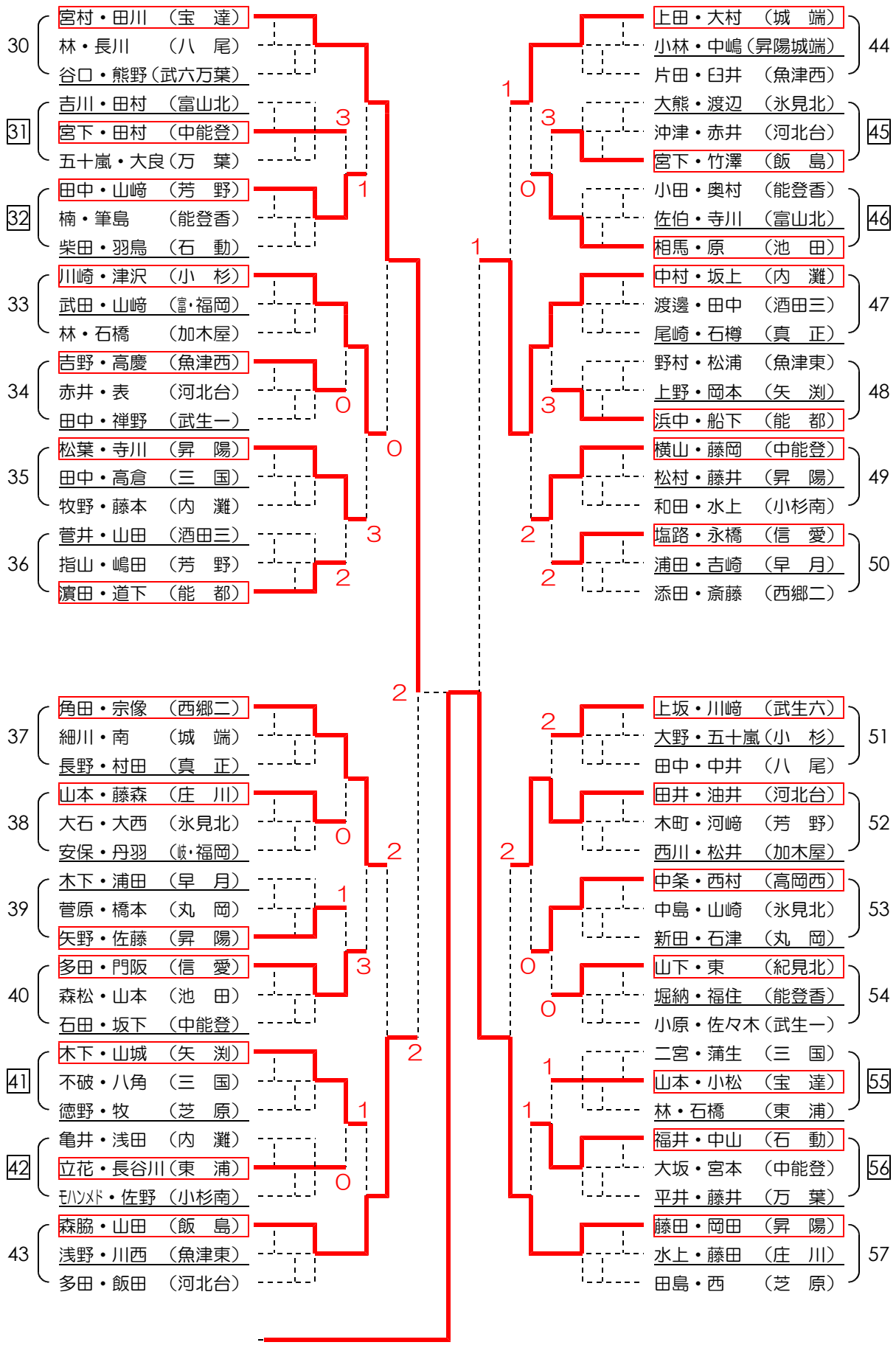
※ □ は前田コートで予選リーグを実施。