令和7年度　第29回　富山県小学生学年別インドア大会　5年生女子の部
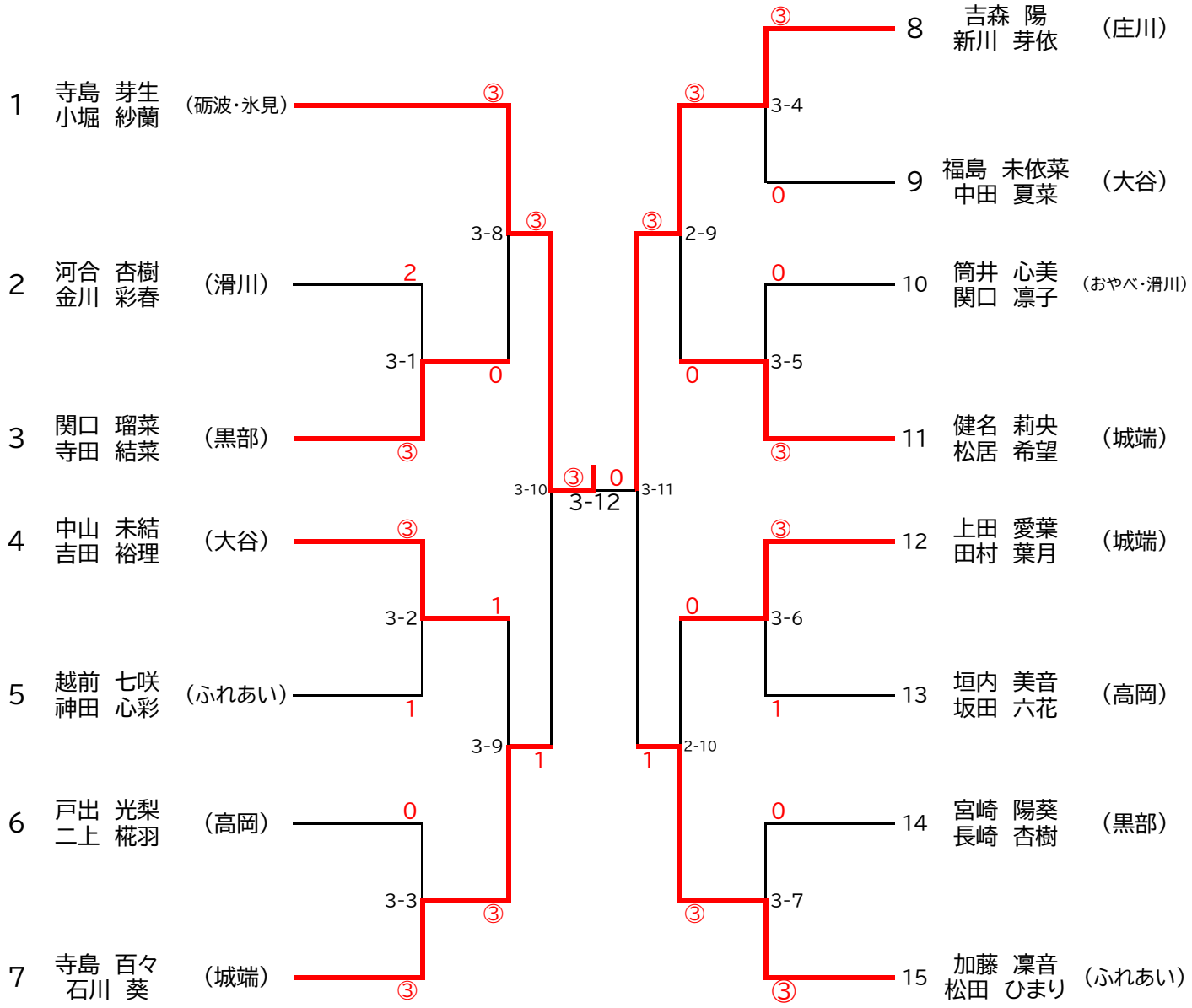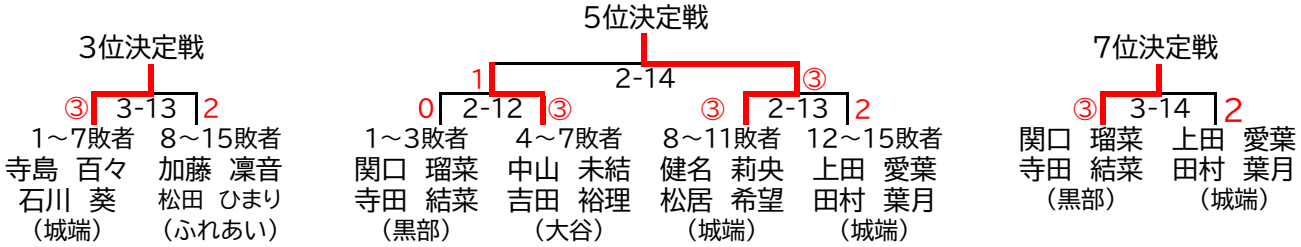
5G