令和7年度　第16回　富山県小学生冬季ソフトテニス大会　6年生女子シングルスの部
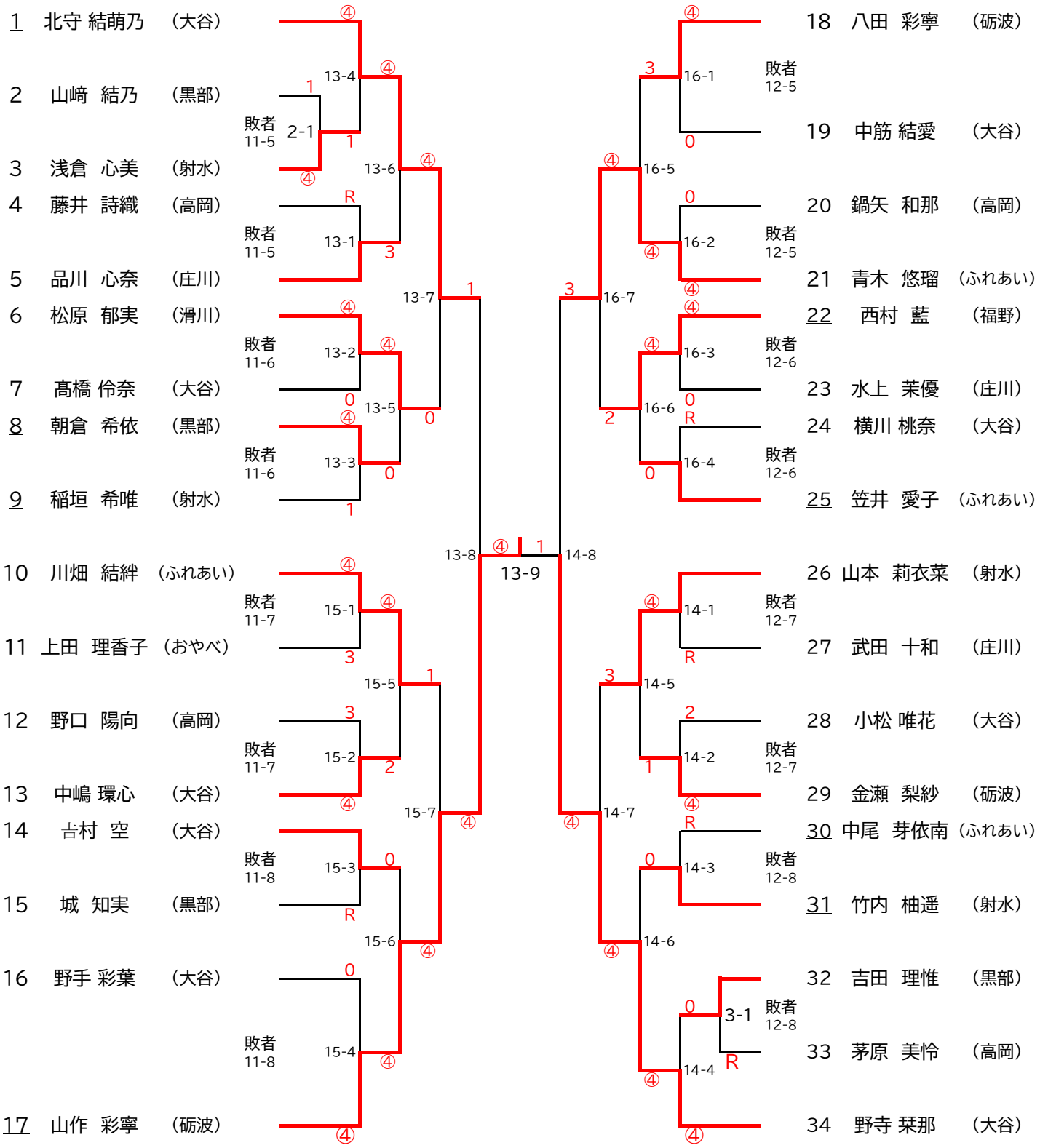
7G