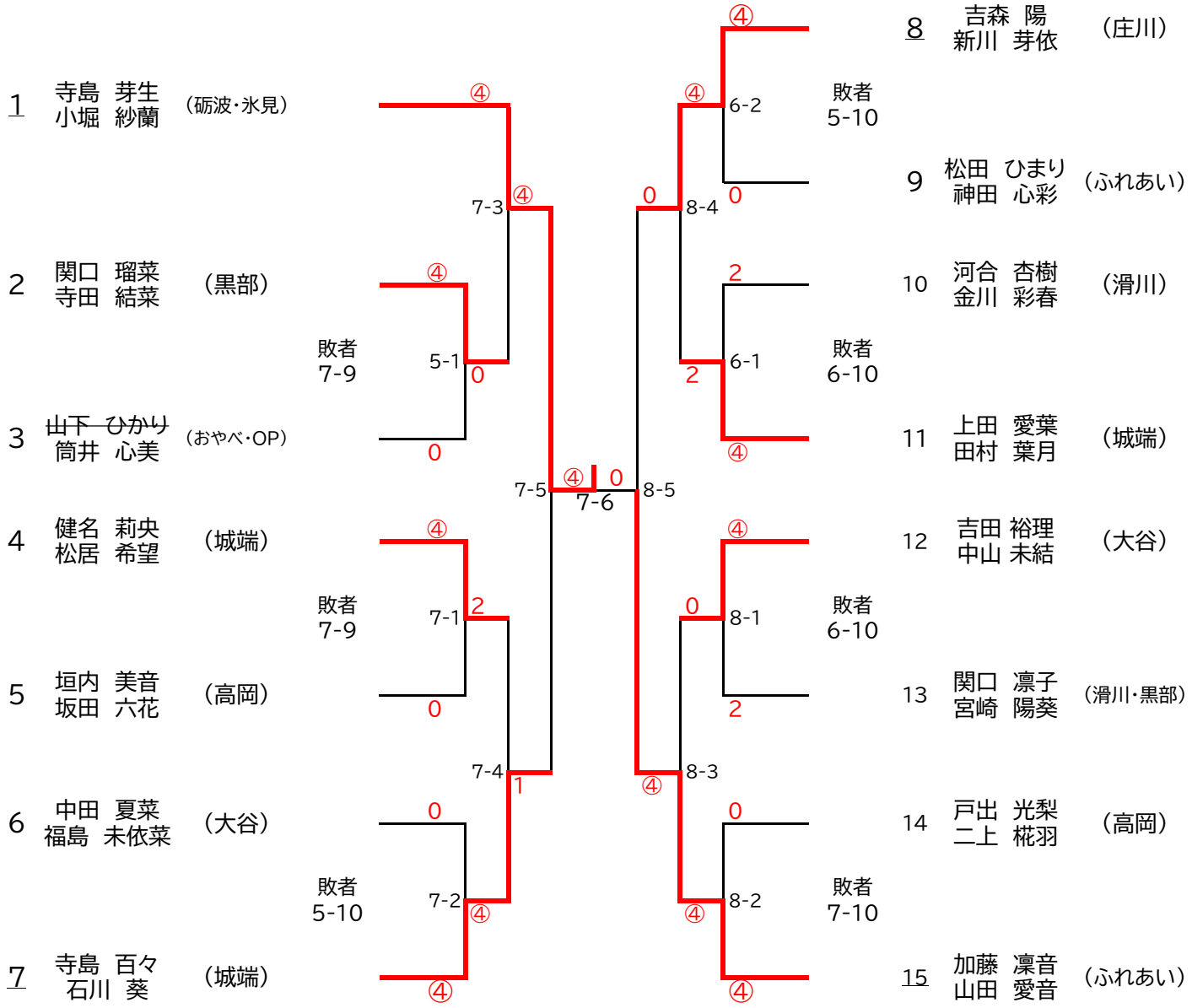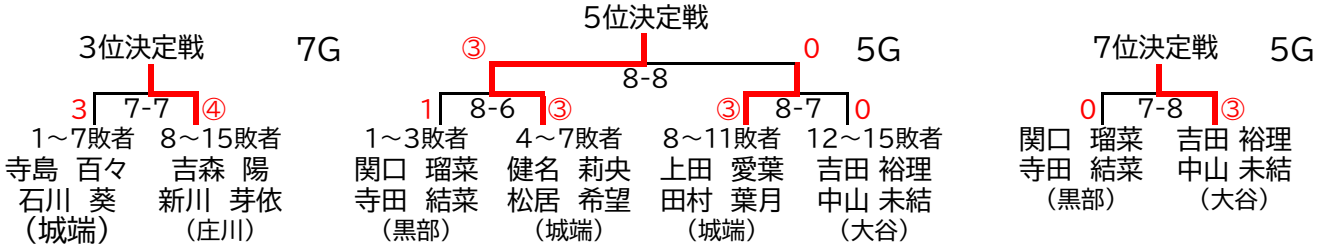令和7年度　第23回富山県小学生秋季ソフトテニス大会　5年生女子の部