令和6年度　第22回富山県小学生秋季ソフトテニス大会　6年生女子の部

7G

1	菊本 実穂 布村 結望	（射水）
2	中川　結莉亜 長井　花萌	（木津）
3	釣 瑚々奈 青山 渚	（射水）
4	寶住 環奈 吉田 ゆう	（高岡）
5	~~神田 陽菜~~ ~~松長 楓~~	~~（城端）~~
6	藤井 陽乃 小谷 珠愛	（庄川）
7	折橋　蓮香 岩﨑 愛美	（砺波・高岡）
8	前川 穂海 山瀬 夏海	（城端）
9	柳原 美陽 梅野 実優	（射水）
#	六家　若葉 太田　愛音	（木津）
#	山本 望結 小堀 陽菜	（氷見）

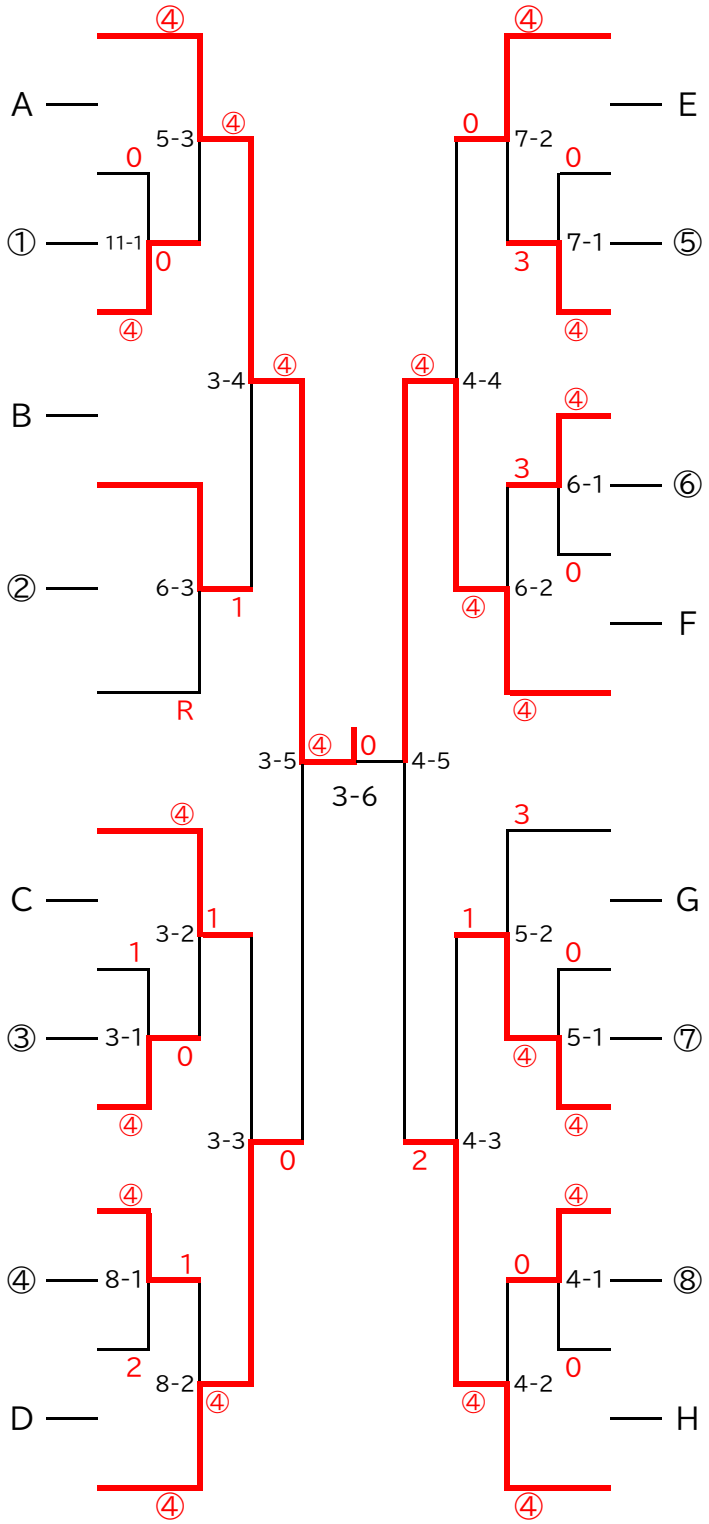

12	上保　二智華 坂本　優愛	（砺波）
13	三箇　睦月 東　美澪	（木津）
14	高橋 優月 前田 瑚佳	（大谷）
15	金子 莉子 澁谷 優芽	（射水）
16	木津 結菜 勇崎 志歩	（城端）
17	高田 心愛 中本　蒼來	（おやべ・入善）
18	板倉 虹夏 竹内 愛夏	（射水）
19	松村　胡春 三木　翼	（木津）
20	畠山 愛生 中島 絃華	（高岡）
21	河合 円 竹部 このみ	（福野・庄川）
22	松長 楓 小林 美樂	（城端）
23	大伴 星奈 齋藤 由芽	（庄川）

7G

3位決定戦

④ 3-7 2

1～11敗者　山本 望結　小堀 陽菜　（氷見）

12～23敗者　大伴 星奈　齋藤 由芽　（庄川）

5位決定戦

③ 4-8 0

③ 4-6 1

1～5敗者　寶住 環奈　吉田 ゆう　（高岡）

6～11敗者　藤井 陽乃　小谷 珠愛　（庄川）

0 4-7 ③

12～17敗者　上保　二智華　坂本　優愛　（砺波）

18～23敗者　畠山 愛生　中島 絃華　（高岡）

5G

7位決定戦

3-8

寶住 環奈　吉田 ゆう　（高岡）

上保　二智華　坂本　優愛　（砺波）