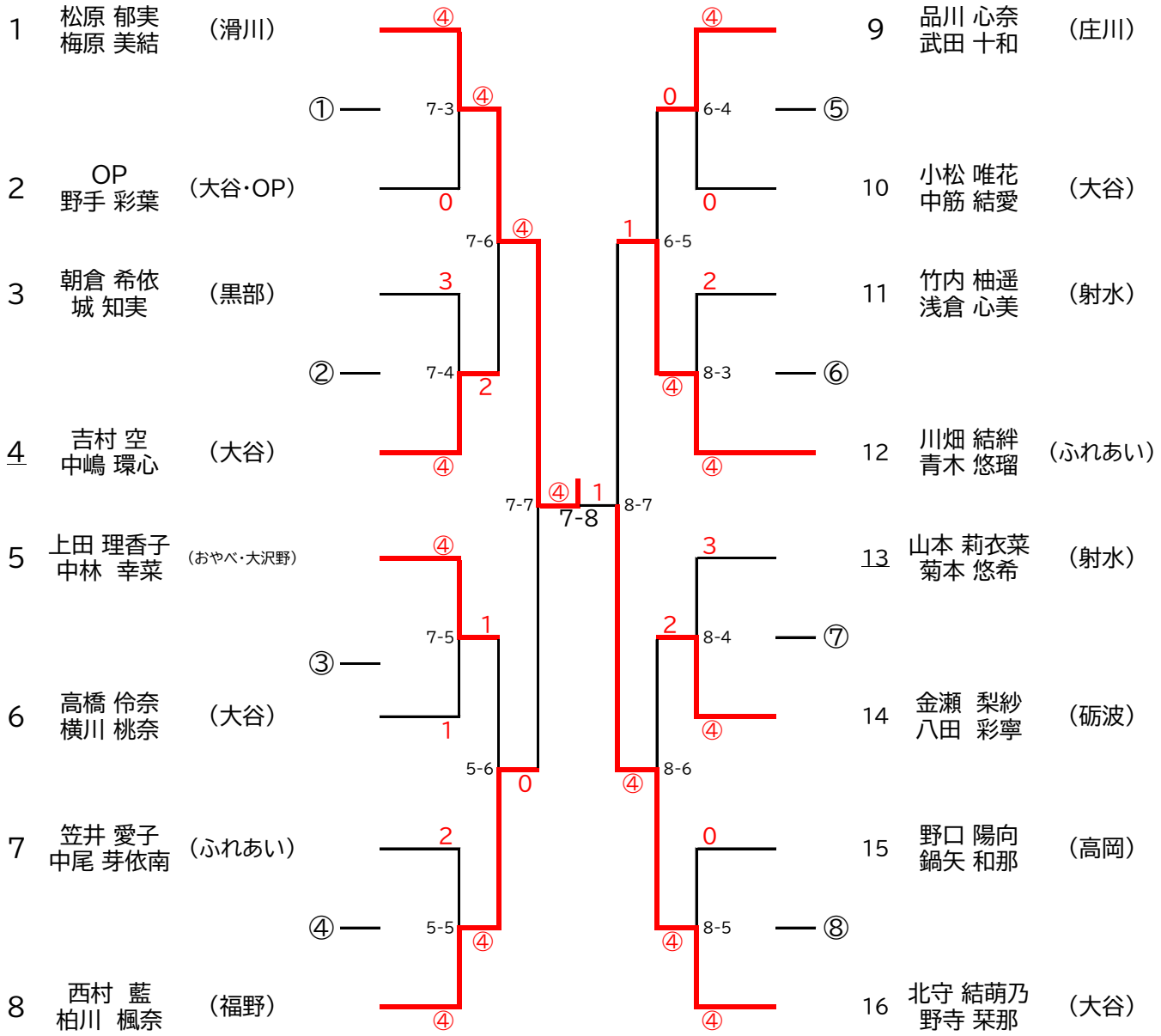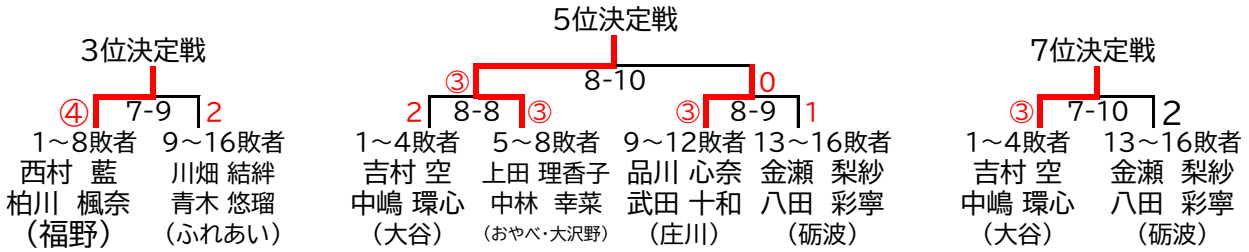令和6年度　第77回富山県民体育大会　ソフトテニス3部　5年生女子の部