2023年　第16回フレンドシップ大会　4年以下女子の部

◆予選

4年生以下女子リーグA		1	2	3	勝率	順位
1	寺島・小堀(高岡・氷見)		③	③	2/2	1
2	松村・OP(鷹栖)	0		0	0/2	3
3	寺島・健名(城端)	0	③		1/2	2

4年生以下女子リーグB		1	2	3	勝率	順位
1	松原・梅原(滑川)		③	③	2/2	1
2	中林・伏木(大沢野・砺波)	0		③	1/2	2
3	中嶋・高橋(大谷)	0	1		0/2	3

4年生以下女子リーグC		1	2	3	勝率	順位
1	樋口・小原(城端)		③	③	2/2	1
2	田嶋・藤本(鷹栖)	0		1	0/2	3
3	品川・武田(庄川)	0	③		1/2	2

4年生以下女子リーグD		1	2	3	勝率	順位
1	山本・菊本(射水)	③	③		2/2	1
2	木曽・高田(城端・おやべ)	1	0		0/2	2
3	~~上田・高田(おやべ)~~				/2	

4年生以下女子リーグE		1	2	3	勝率	順位
1	笠井・青木(ふれあい)		③	0	1/2	2
2	加藤・品川(鷹栖)	0		0	0/2	3
3	寺島・松居(城端)	③	③		2/2	1

4年生以下女子リーグF		1	2	3	勝率	順位
1	北守・吉村(大谷)		③	③	2/2	1
2	田村・石川(城端)	0		0	0/2	3
3	川畑・中尾(ふれあい)	1	③		1/2	2

4年生以下女子リーグG		1	2	3	勝率	順位	
1	八田・金瀬(砺波)		③	2	1/2	1	5-3
2	吉森・新川(庄川)	0		③	1/2	3	3-5
3	朝倉・城(黒部)	③	2		1/2	2	5-5

4年生以下女子リーグH		1	2	3	勝率	順位
1	柏川・西村(福野)		③	1	1/2	2
2	田嶋・齋藤(庄川)	0		0	0/2	3
3	野寺・横川(大谷)	③	③		2/2	1

◆スーパーチャンピオン4年生以下女子の部

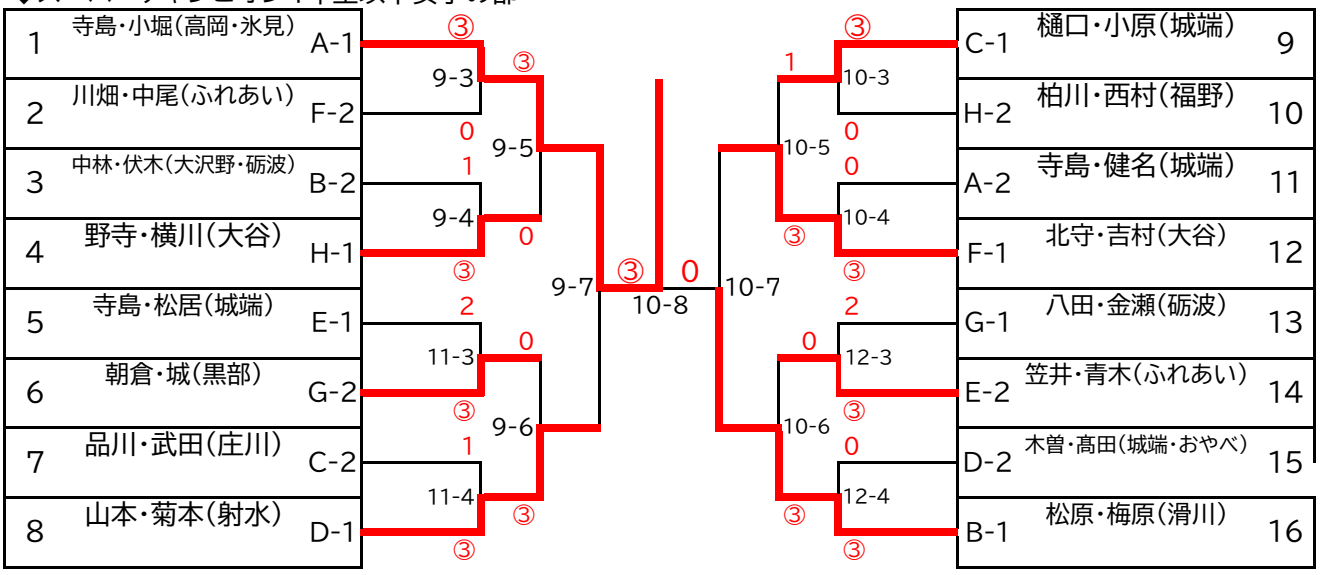
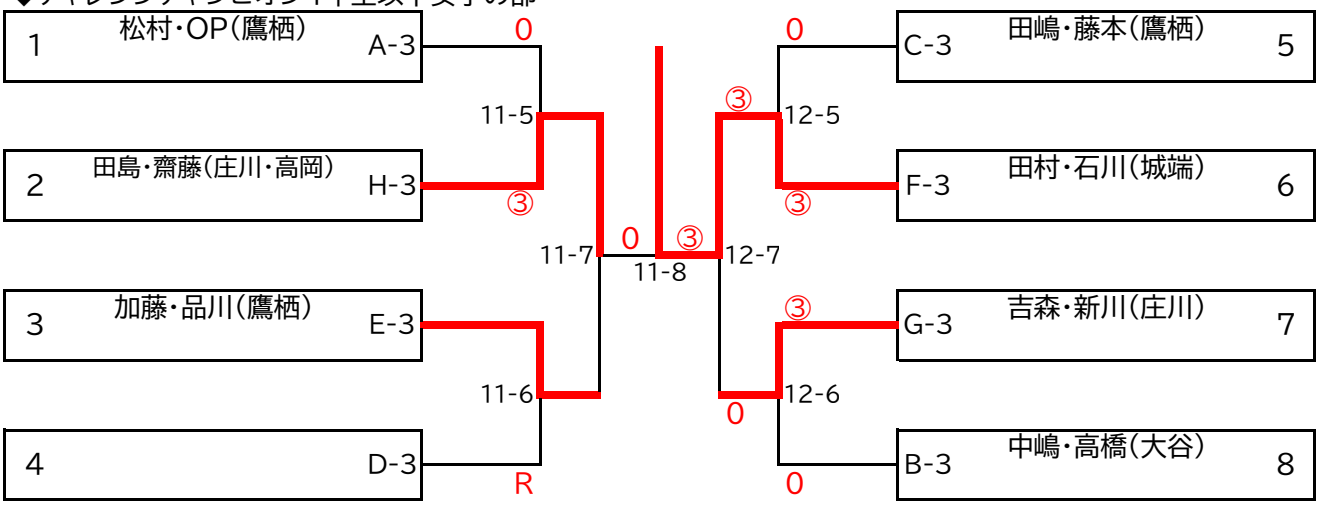
◆チャレンジチャンピオン4年生以下女子の部