一 般 男 子

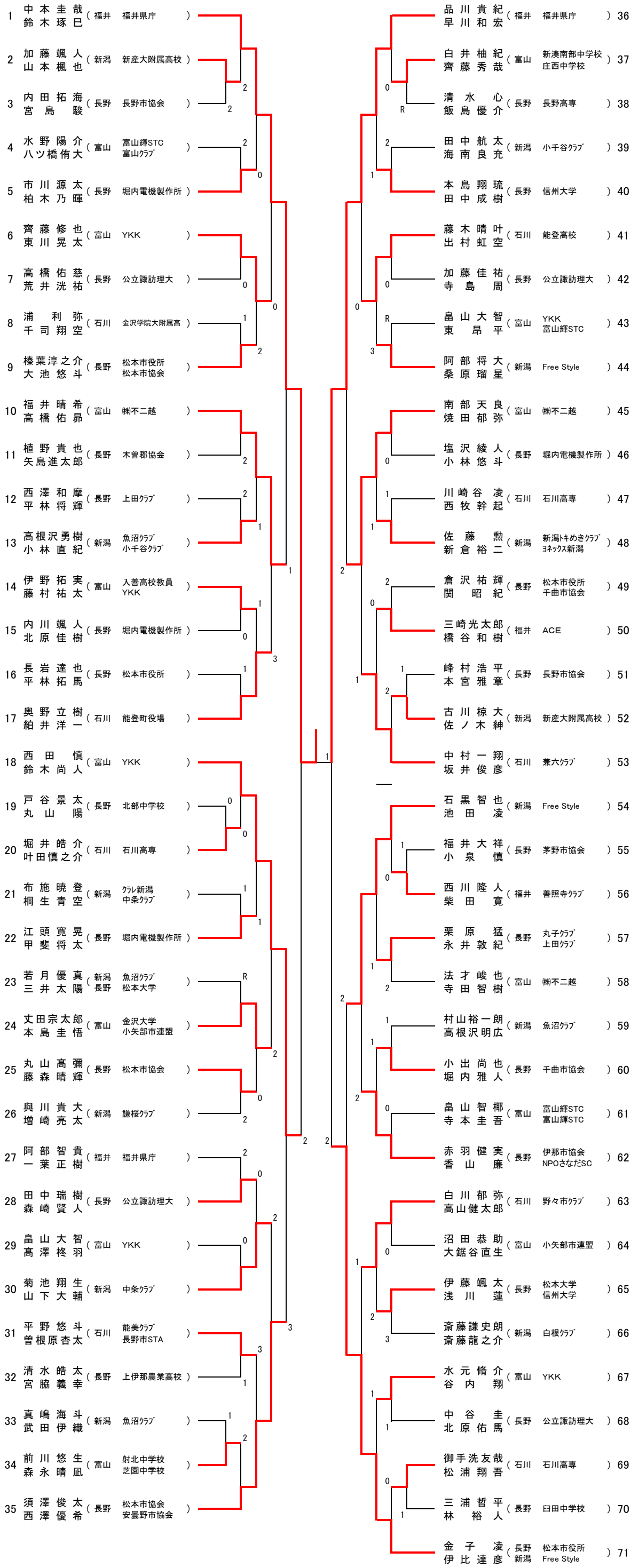
1 中本圭哉 鈴木琢巳 （福井 福井県庁）
2 加藤颯人 山本楓也 （新潟 新産大附属高校）
3 内田拓海 宮島駿 （長野 長野市協会）
4 水野陽介 八ツ橋侑大 （富山 富山輝STC 富山ｸﾗﾌﾞ）
5 市川源太 柏木乃暉 （長野 堀内電機製作所）
6 齊藤修也 東川晃太 （富山 YKK）
7 高橋佑慈 荒井洸祐 （長野 公立諏訪理大）
8 浦利弥 千司翔空 （石川 金沢学院大附属高）
9 榛葉淳之介 大池悠斗 （長野 松本市役所 松本市協会）
10 福井晴希 高橋佑昴 （富山 ㈱不二越）
11 植野貴也 矢島進太郎 （長野 木曽郡協会）
12 西澤和摩 平林将輝 （長野 上田ｸﾗﾌﾞ）
13 高根沢勇樹 小林直紀 （新潟 魚沼ｸﾗﾌﾞ 小千谷ｸﾗﾌﾞ）
14 伊野拓実 藤村祐太 （富山 入善高校教員 YKK）
15 内川颯人 北原佳樹 （長野 堀内電機製作所）
16 長岩達也 平林拓馬 （長野 松本市役所）
17 奥野立樹 紹井洋一 （石川 能登町役場）
18 西田慎 鈴木尚人 （富山 YKK）
19 戸谷景太 丸山陽 （長野 北部中学校）
20 堀井皓介 叶田慎之介 （石川 石川高専）
21 布施暁登 桐生青空 （新潟 ｸﾗﾚ新潟 中条ｸﾗﾌﾞ）
22 江頭寛晃 甲斐将太 （長野 堀内電機製作所）
23 若月優真 三井太陽 （新潟 魚沼ｸﾗﾌﾞ 長野 松本大学）
24 丈田宗太郎 本島圭悟 （富山 金沢大学 小矢部市連盟）
25 丸山高彌 藤森晴輝 （長野 松本市協会）
26 與川貴大 増崎亮太 （新潟 謙桜ｸﾗﾌﾞ）
27 阿部智貴 一葉正樹 （福井 福井県庁）
28 田中瑞樹 森崎賢人 （長野 公立諏訪理大）
29 畠山大智 髙澤柊羽 （富山 YKK）
30 菊池翔生 山下大輔 （新潟 中条ｸﾗﾌﾞ）
31 平野悠斗 曽根原杏太 （石川 能美ｸﾗﾌﾞ 長野市STA）
32 清水皓太 宮脇義幸 （長野 上伊那農業高校）
33 真嶋海斗 武田伊織 （新潟 魚沼ｸﾗﾌﾞ）
34 前川悠生 森永晴凪 （富山 射北中学校 芝園中学校）
35 須澤俊太 西澤優希 （長野 松本市協会 安曇野市協会）
36 品川貴紀 早川和宏 （福井 福井県庁）
37 白井柚紀 齊藤秀哉 （富山 新湊南部中学校 庄西中学校）
38 清水心 飯島優介 （長野 長野高専）
39 田中航太 海南良充 （新潟 小千谷ｸﾗﾌﾞ）
40 本島翔琉 田中成樹 （長野 信州大学）
41 藤木晴叶 出村虹空 （石川 能登高校）
42 加藤佳祐 寺島周 （長野 公立諏訪理大）
43 畠山大智 東昂平 （富山 YKK 富山輝STC）
44 阿部将大 桑原瑠星 （新潟 Free Style）
45 南部天良 焼田郁弥 （富山 ㈱不二越）
46 塩沢綾人 小林悠斗 （長野 堀内電機製作所）
47 川崎谷凌 西牧幹起 （石川 石川高専）
48 佐藤勲 新倉裕二 （新潟 新潟ﾄｷめきｸﾗﾌﾞ ﾖﾈｯｸｽ新潟）
49 倉沢祐輝 関昭紀 （長野 松本市役所 千曲市協会）
50 三崎光太郎 橋谷和樹 （福井 ACE）
51 峰村浩平 本宮雅章 （長野 長野市協会）
52 古川椋大 佐ノ木紳 （新潟 新産大附属高校）
53 中村一翔 坂井俊彦 （石川 兼六ｸﾗﾌﾞ）
54 石黒智也 池田凌 （新潟 Free Style）
55 福井大祥 小泉慎 （長野 茅野市協会）
56 西川隆人 柴田寛 （福井 善照寺ｸﾗﾌﾞ）
57 栗原猛 永井敦紀 （長野 丸子ｸﾗﾌﾞ 上田ｸﾗﾌﾞ）
58 法才峻也 寺田智樹 （富山 ㈱不二越）
59 村山裕一朗 高根沢明広 （新潟 魚沼ｸﾗﾌﾞ）
60 小出尚也 堀内雅人 （長野 千曲市協会）
61 畠山智椰 寺本圭吾 （富山 富山輝STC 富山輝STC）
62 赤羽健実 香山廉 （長野 伊那市協会 NPOさなだSC）
63 白川郁弥 高山健太郎 （石川 野々市ｸﾗﾌﾞ）
64 沼田恭助 大鋸谷直生 （富山 小矢部市連盟）
65 伊藤颯太 浅川蓮 （長野 松本大学 信州大学）
66 斎藤謙史朗 斎藤龍之介 （新潟 白根ｸﾗﾌﾞ）
67 水元脩介 谷内翔 （富山 YKK）
68 中谷圭 北原佑馬 （長野 公立諏訪理大）
69 御手洗友哉 松浦翔吾 （石川 石川高専）
70 三浦哲平 林裕人 （長野 臼田中学校）
71 金子凌 伊比達彦 （長野 松本市役所 新潟 Free Style）