令和6年度富山県高等学校秋季ソフトテニス選手権大会

2024/10/26　高岡市テニスコート
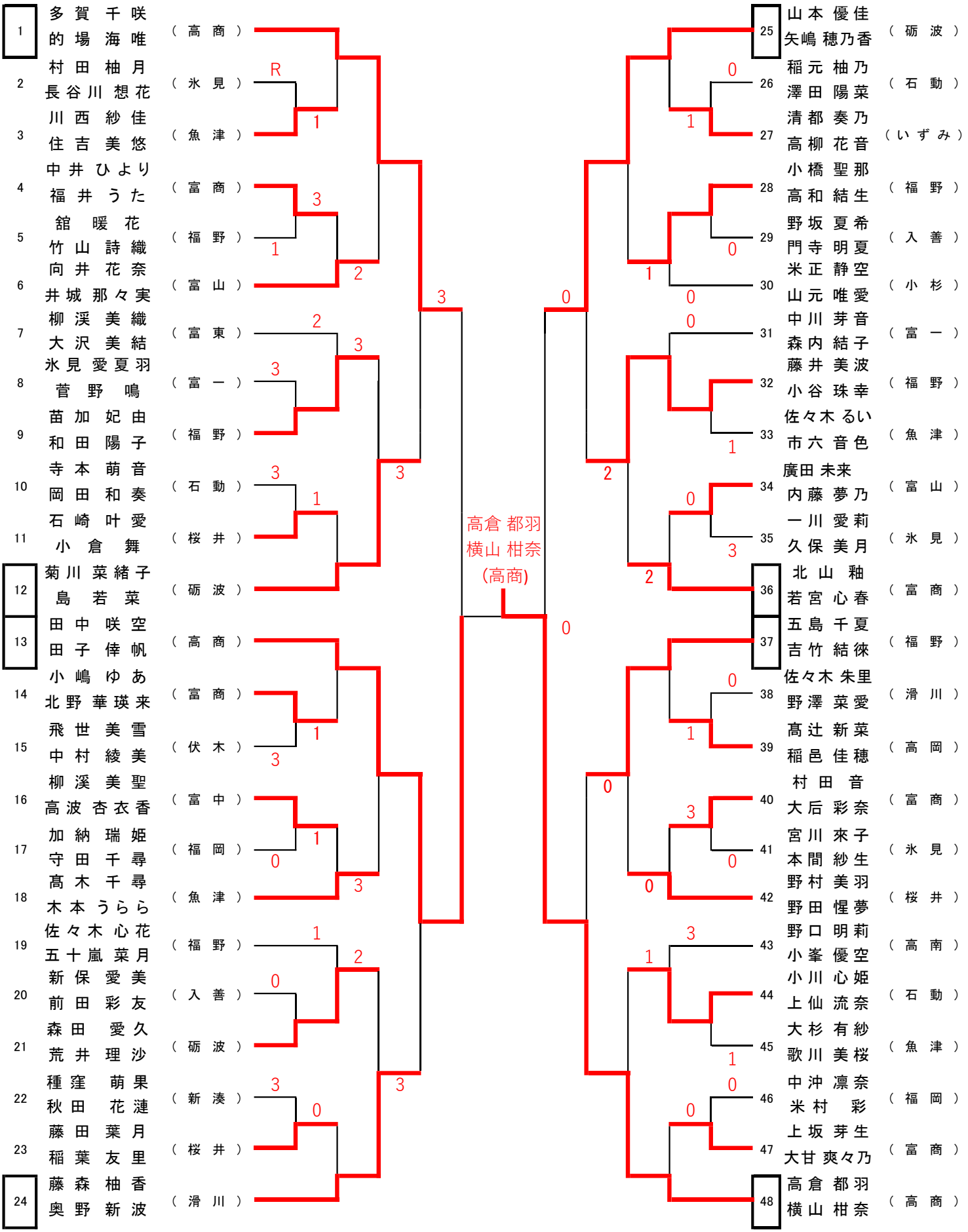
女子ダブルス