令和5年度富山県高等学校秋季ソフトテニス選手権大会

2023/11/3 高岡市テニスコート

女子シングルス（１／２）

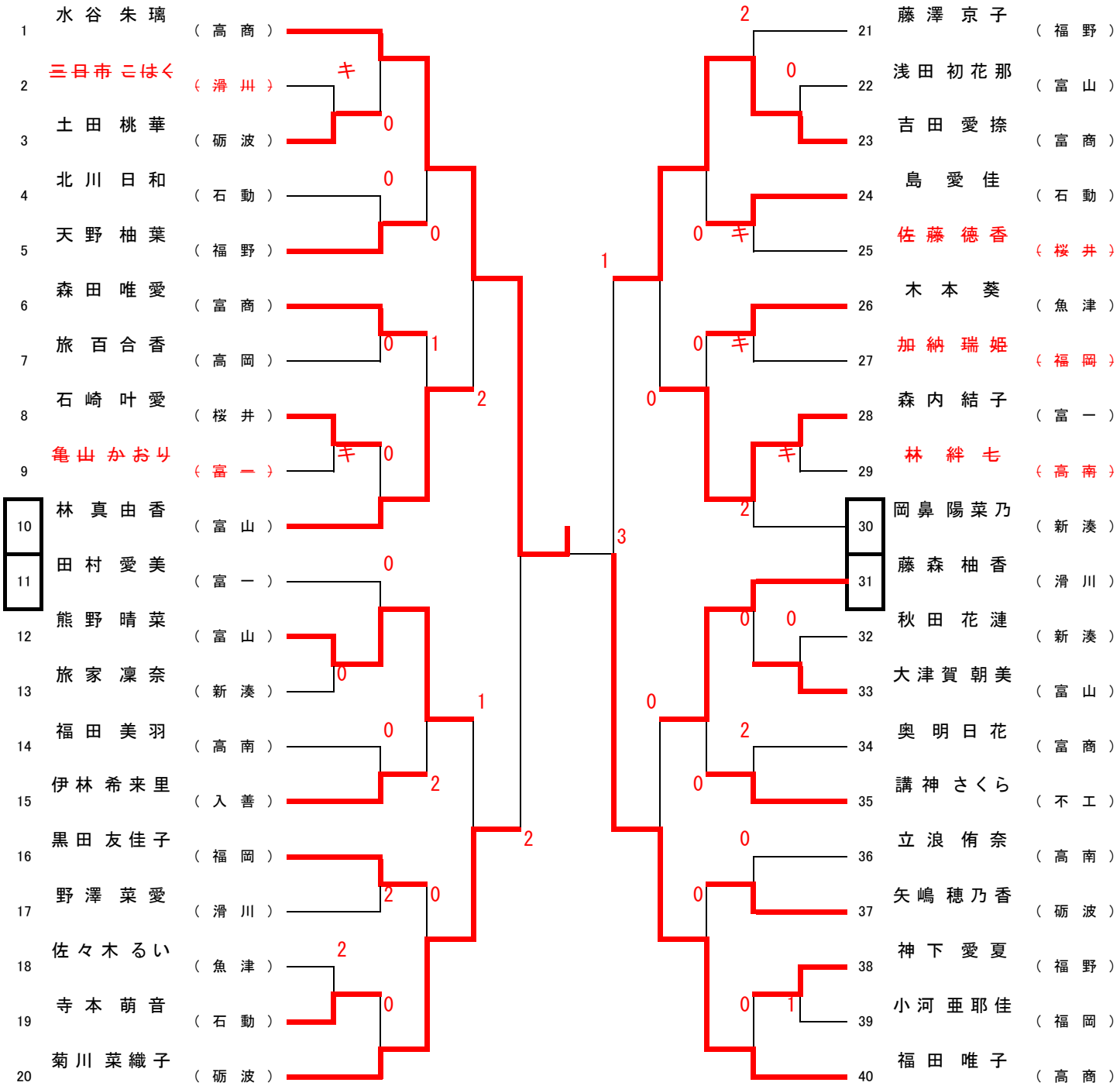

令和5年度富山県高等学校秋季ソフトテニス選手権大会

2023/11/3 高岡市テニスコート
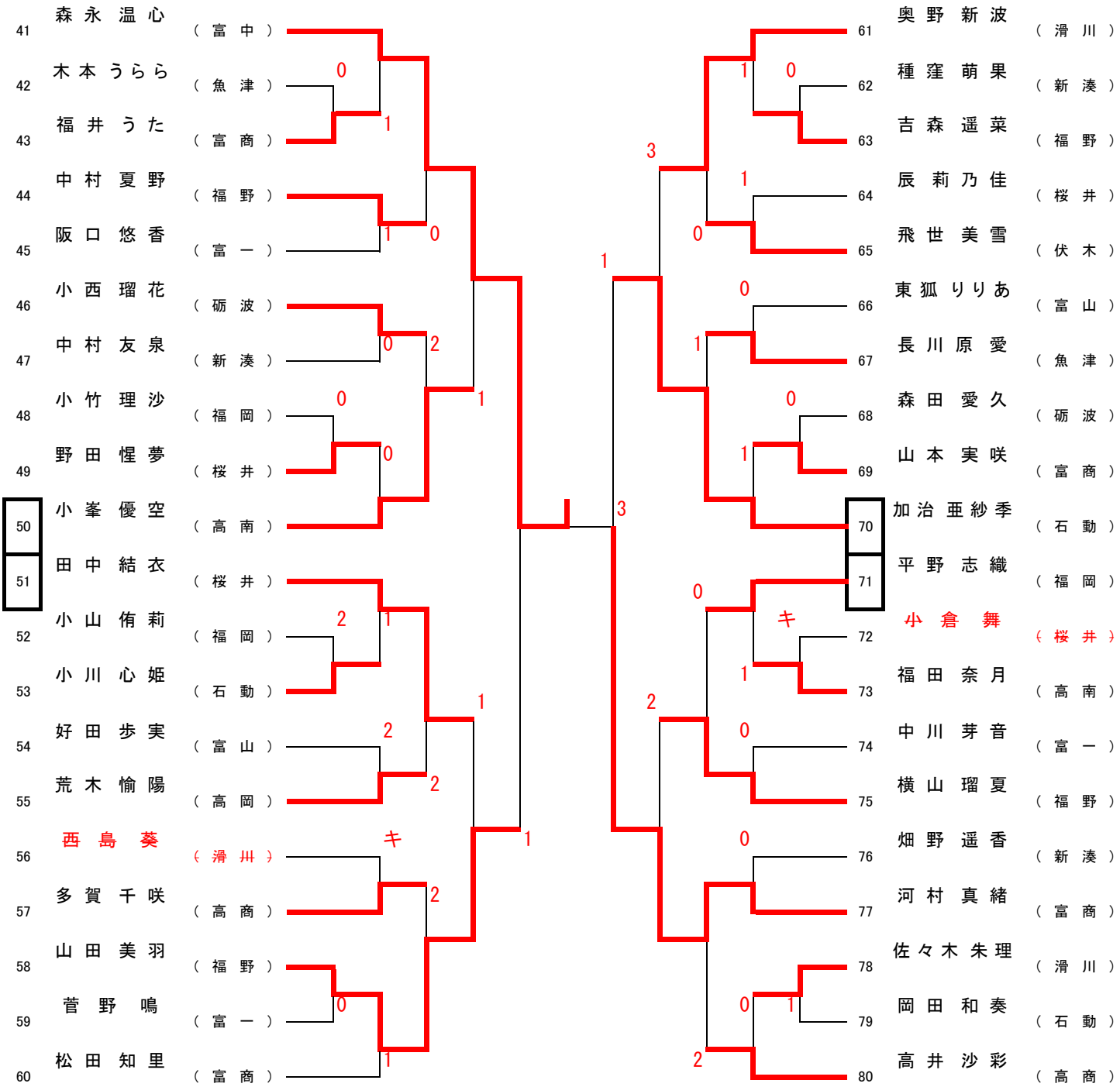
女子シングルス（２／２）