令和4年度富山県高等学校秋季ソフトテニス選手権大会

2022/10/30 高岡市テニスコート

女子シングルス（１／２）

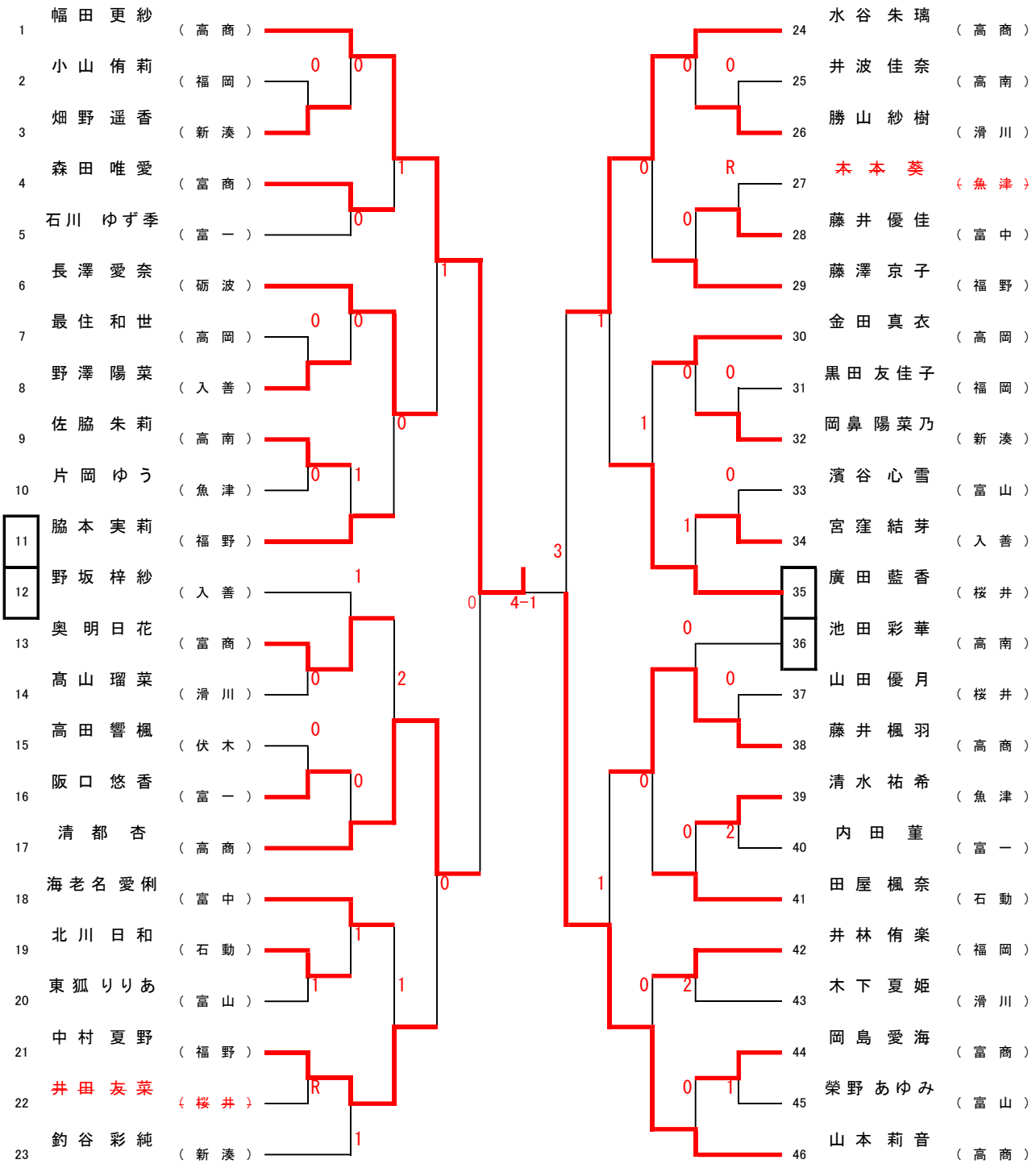

令和4年度富山県高等学校秋季ソフトテニス選手権大会

2022/10/30 高岡市テニスコート
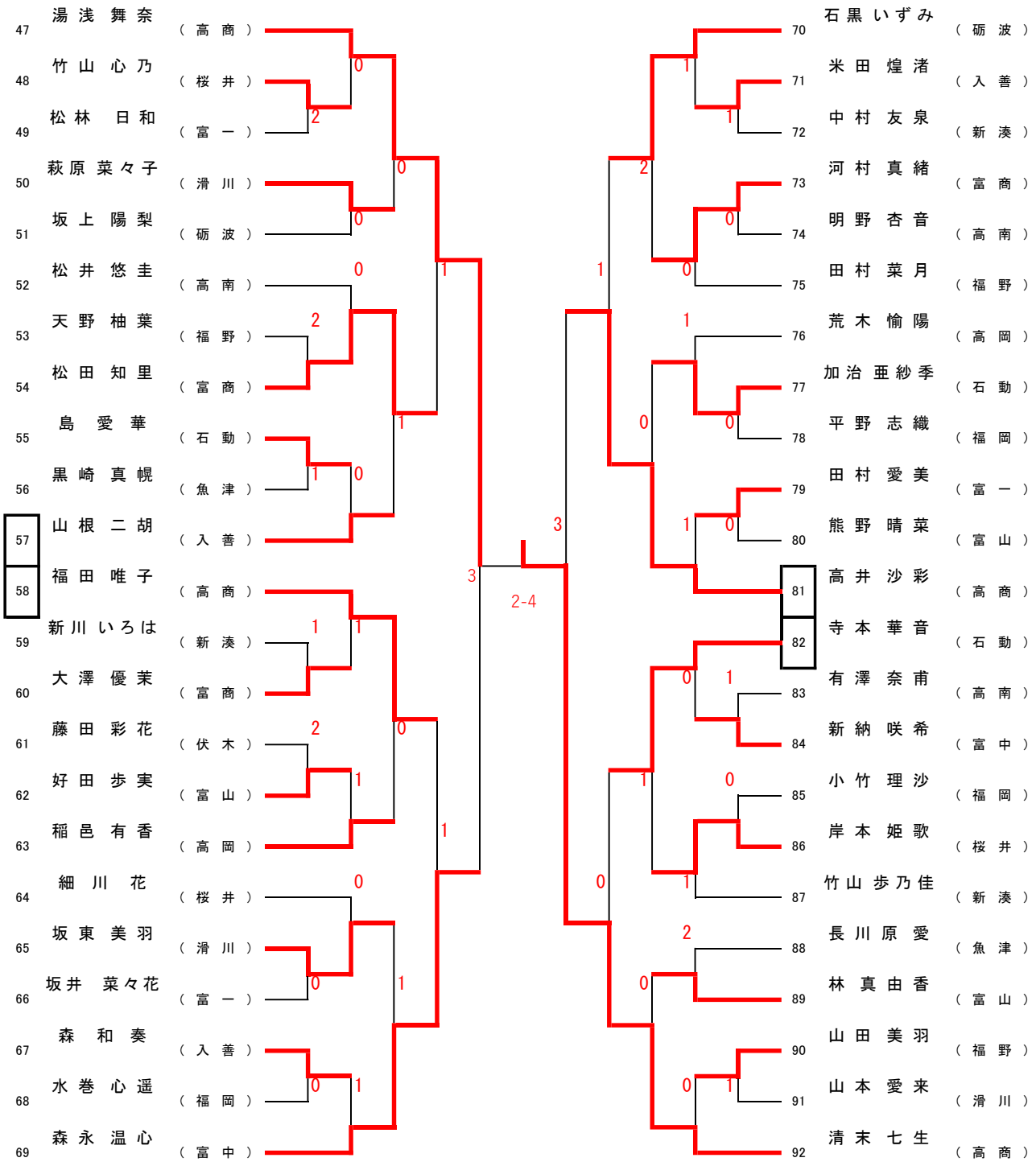
女子シングルス（２／２）