令和4年度富山県高等学校秋季ソフトテニス選手権大会

2022/10/29 高岡市テニスコート
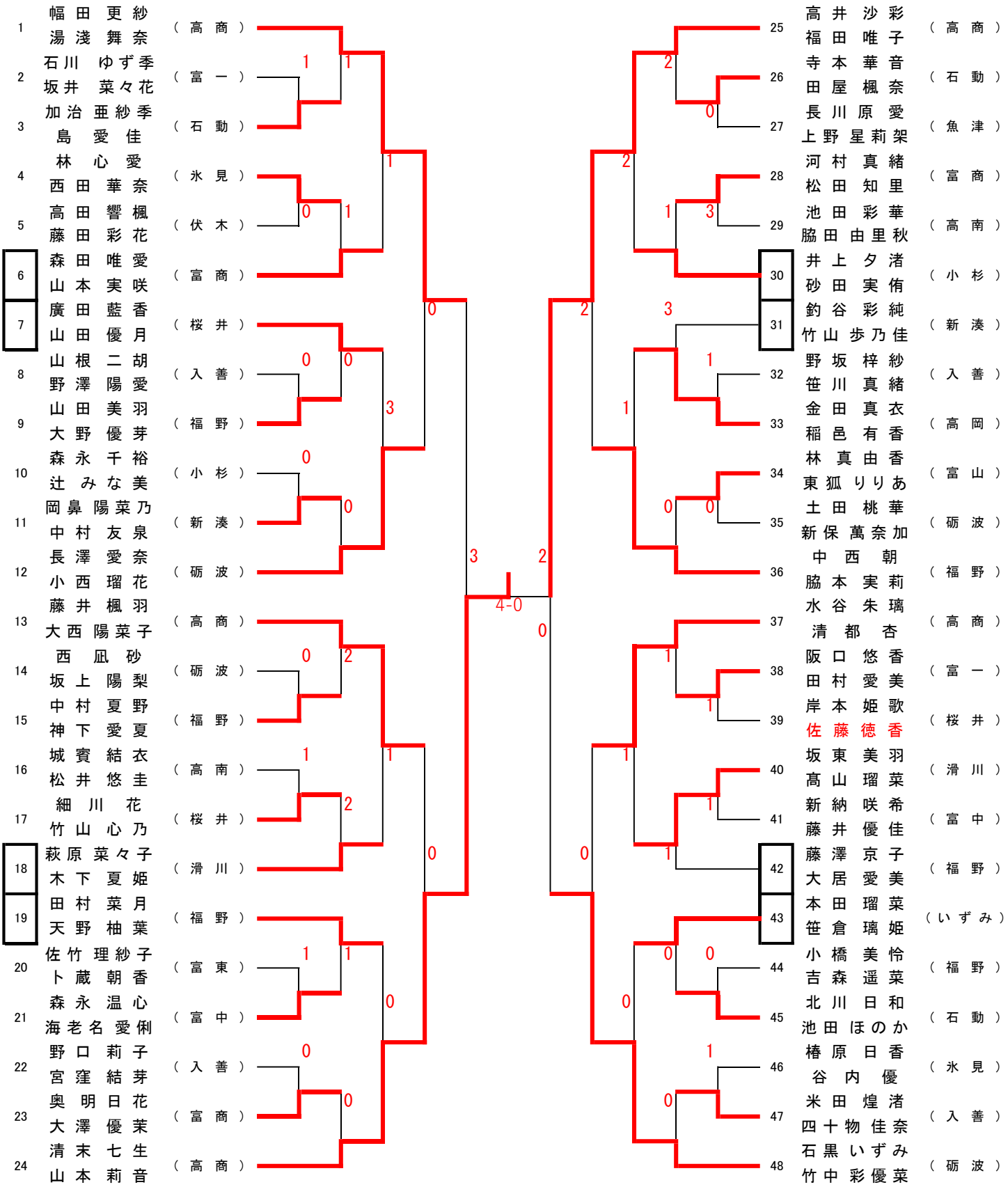
女子ダブルス