令和4年度　富山県高等学校総合体育大会ソフトテニス競技

2022/06/05　高岡市テニスコート

男子ダブルス（１／２）

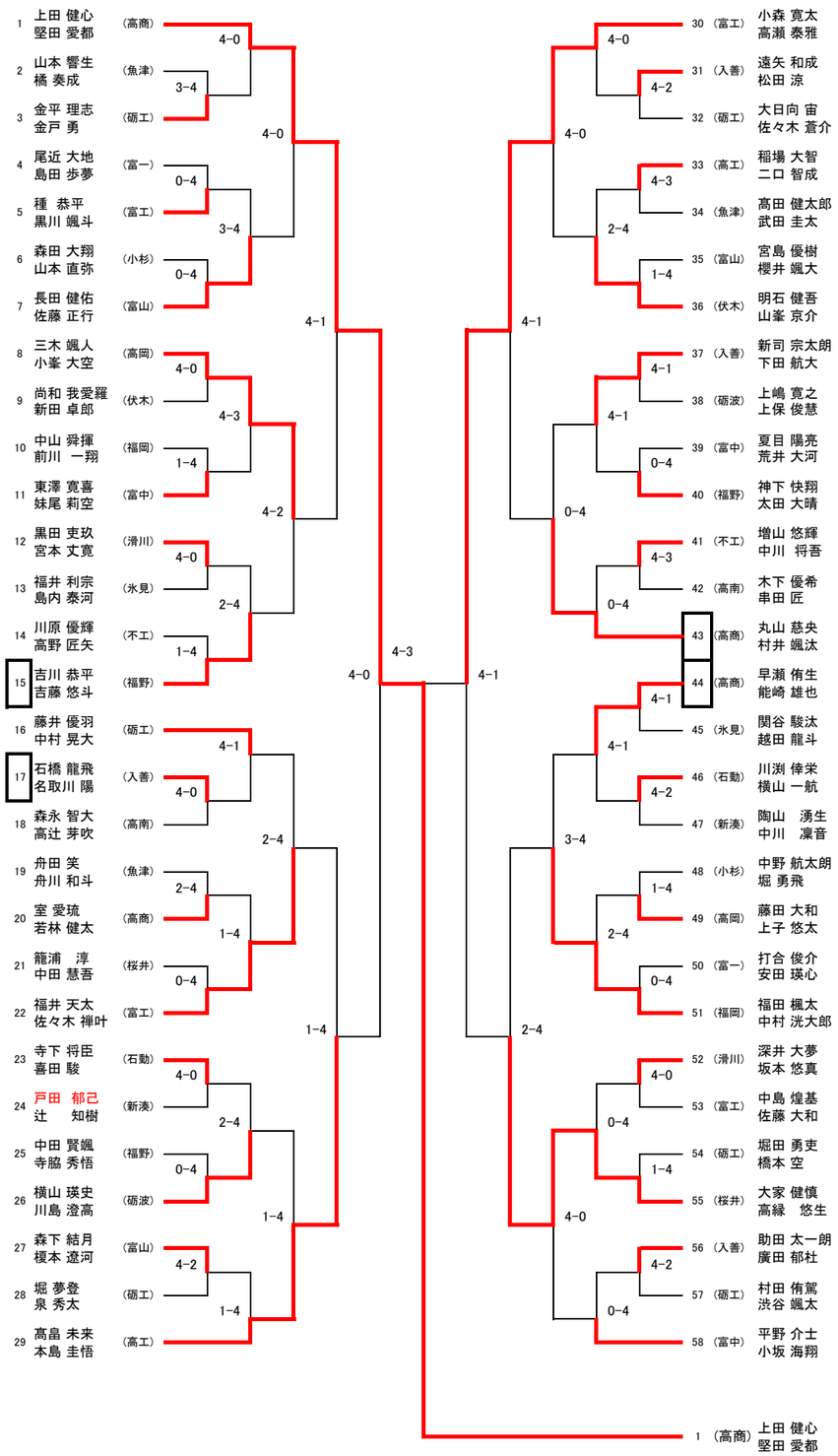
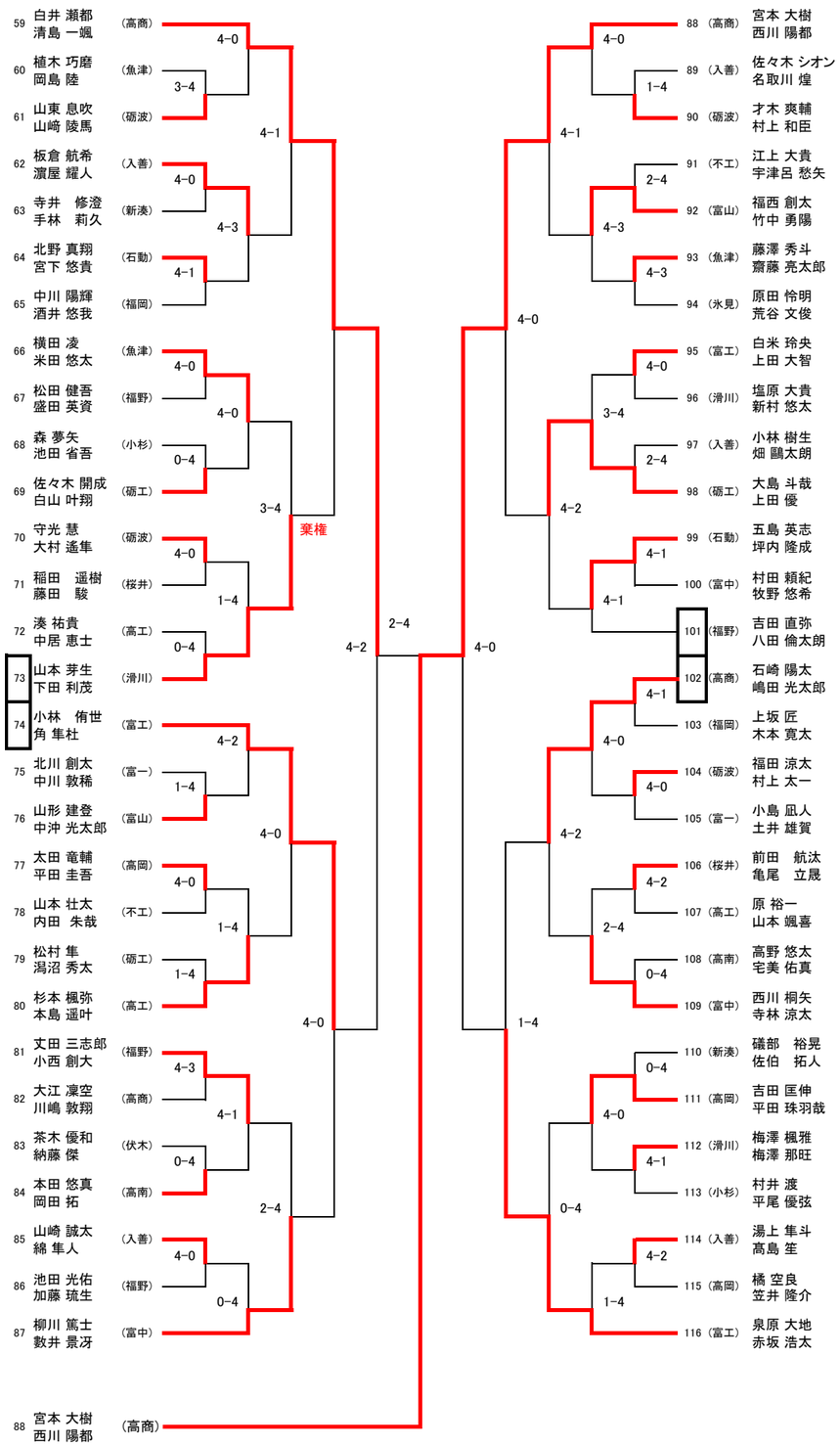
男子ダブルス（２／２）