令和2年度　富山県高等学校秋季大会ソフトテニス選手権大会

＜男子シングルス＞

日時：令和2年11月1日

会場：高岡市テニスコート

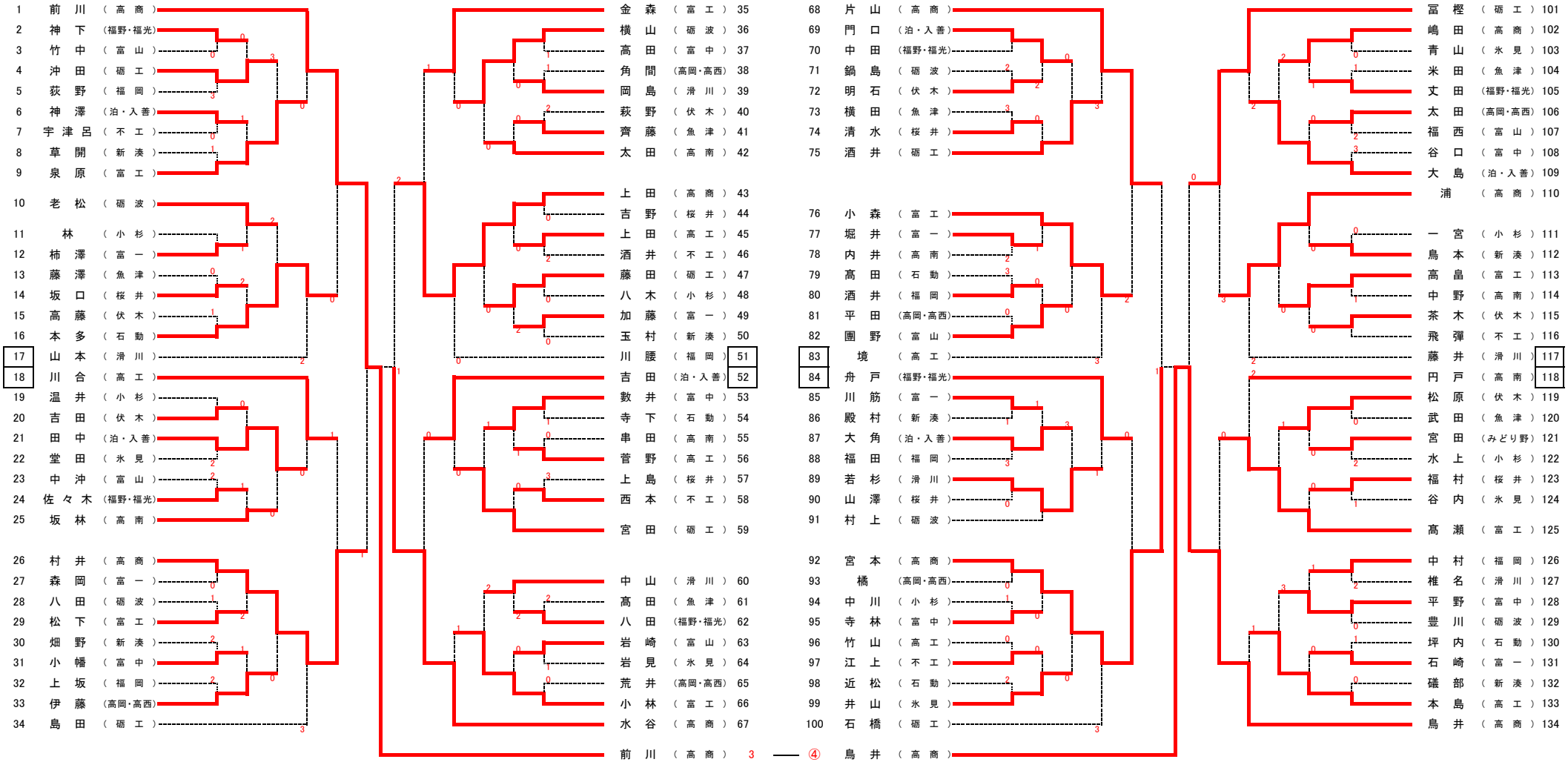

令和2年度　富山県高等学校秋季大会ソフトテニス選手権大会

＜女子シングルス＞
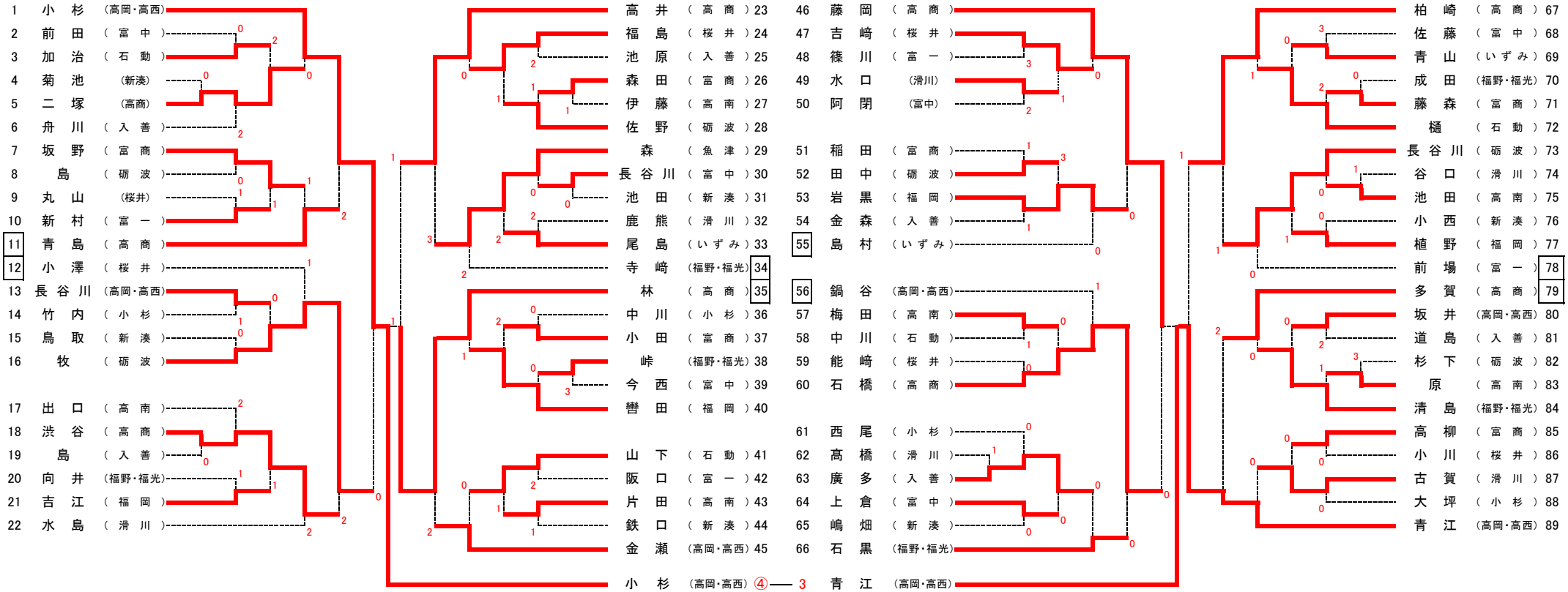
日時：令和2年11月1日
会場：高岡市テニスコート