平成30年度　富山県高等学校春季ソフトテニス選手権大会兼　第47回ゴーセン杯争奪戦　ハイスクールジャパンカップ　ソフトテニス2018　富山県代表選考大会

＜男子シングルス＞

日時：平成30年4月22日

会場：高岡市テニスコート

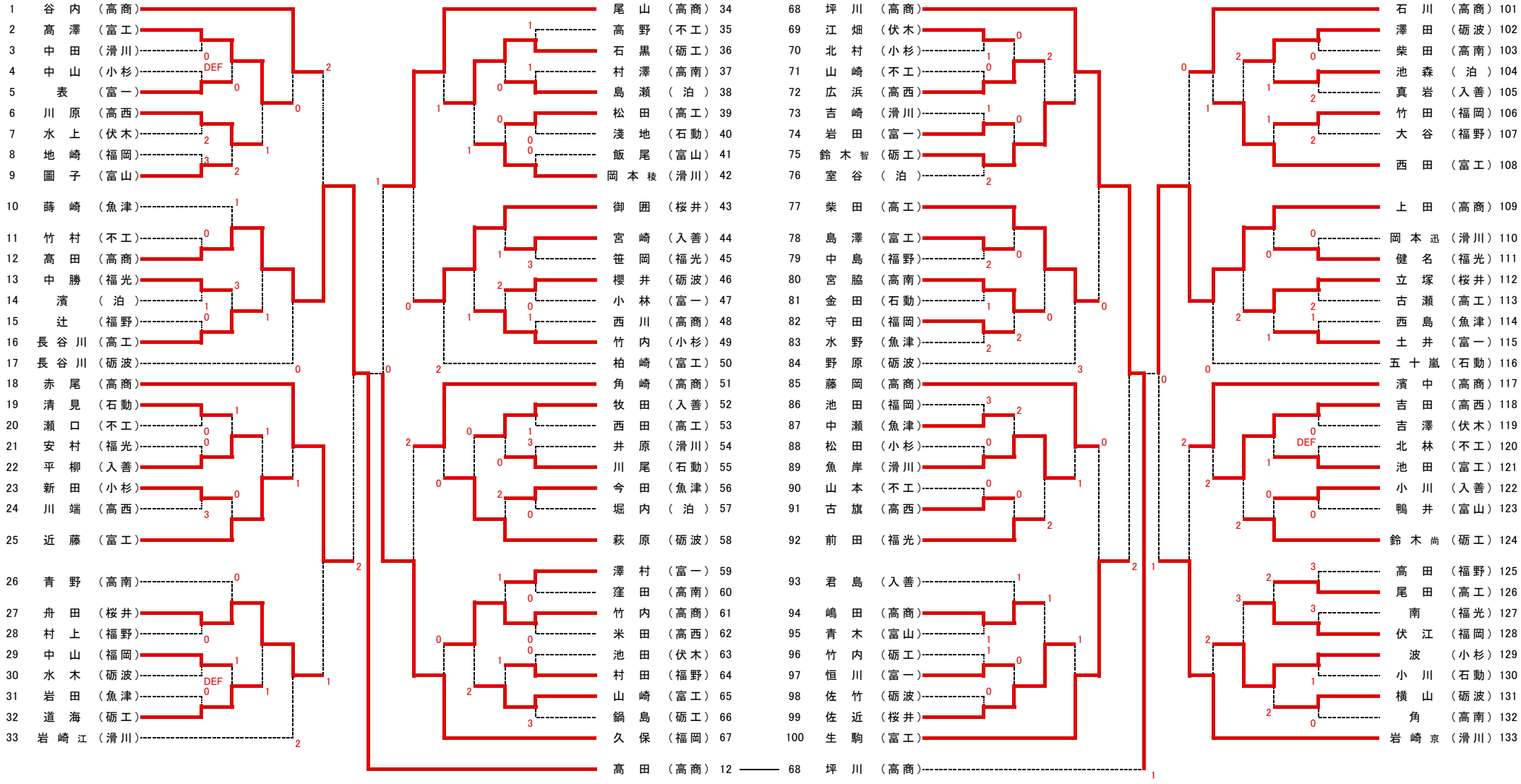

平成30年度　富山県高等学校春季ソフトテニス選手権大会兼　第47回ゴーセン杯争奪戦　ハイスクールジャパンカップ　ソフトテニス2018　富山県代表選考大会

＜女子シングルス＞
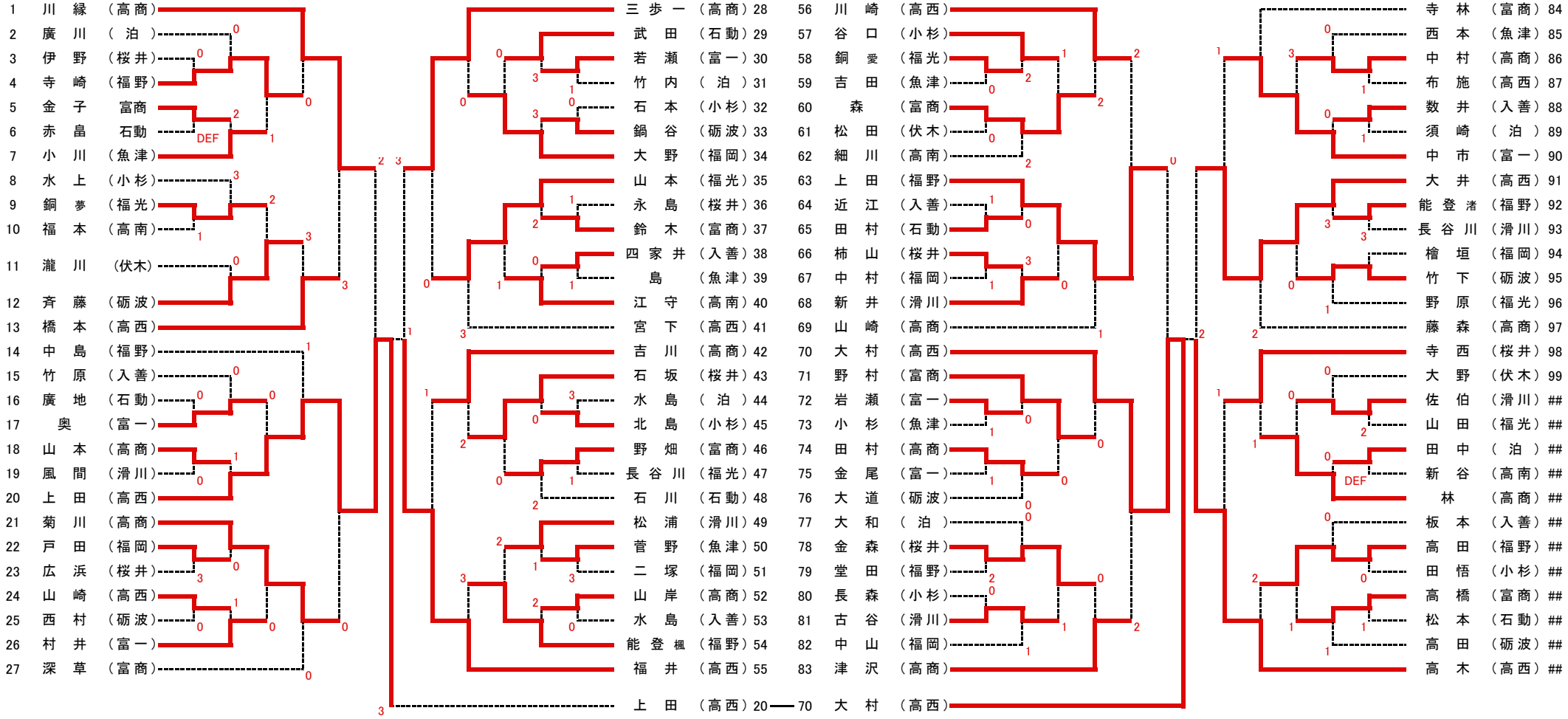
日時：平成30年4月22日
会場：高岡市テニスコート