平成24年度　富山県高等学校秋季ソフトテニス選手権大会

日時：平成24年10月8日
会場：高岡スポーツコア
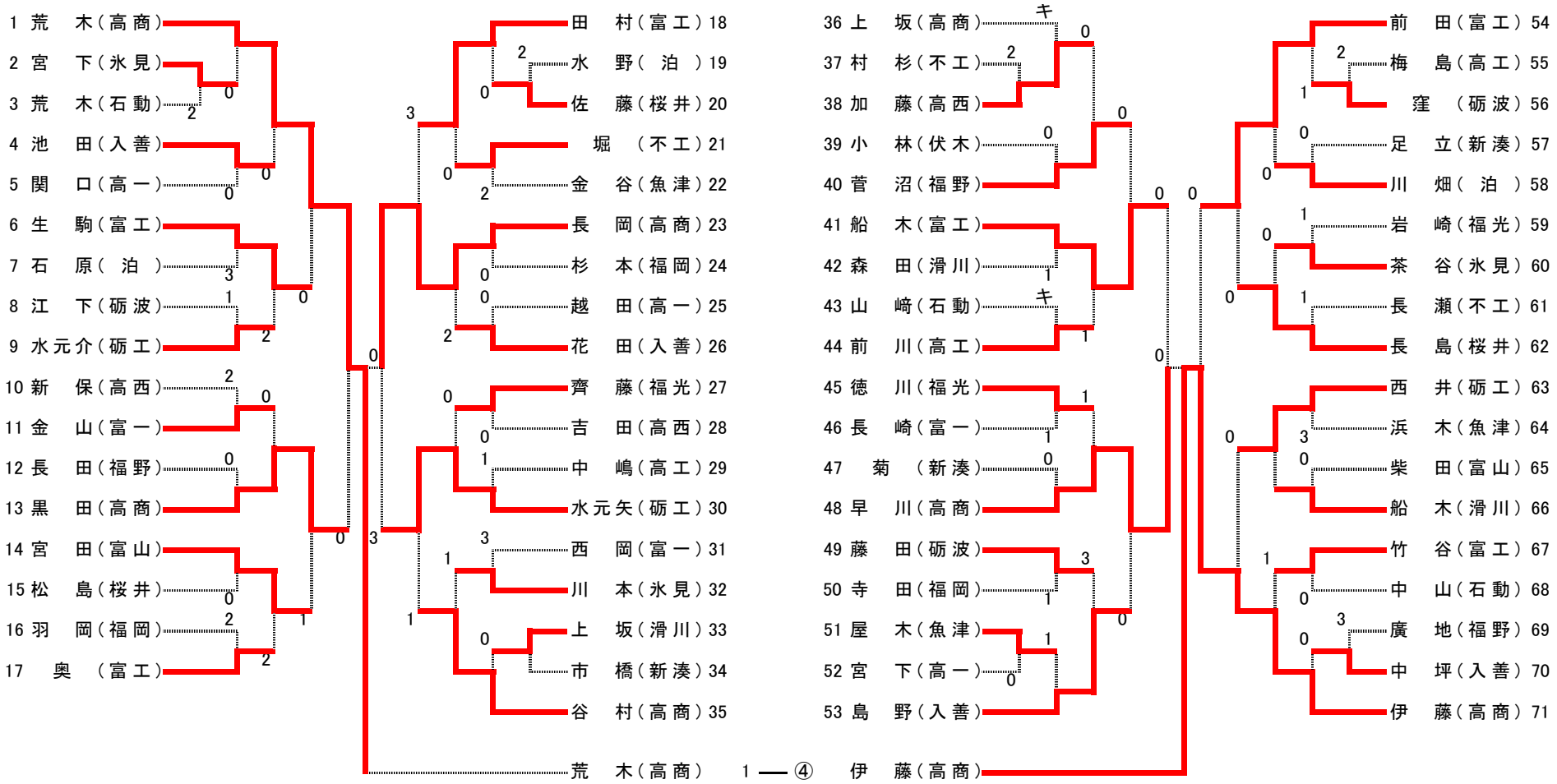
＜男子シングルス＞